LumieHUD ペーパークラフト 作り方&取付け確認

購入前に下に記載している確認#1、#2を満たすことを確認してください

A

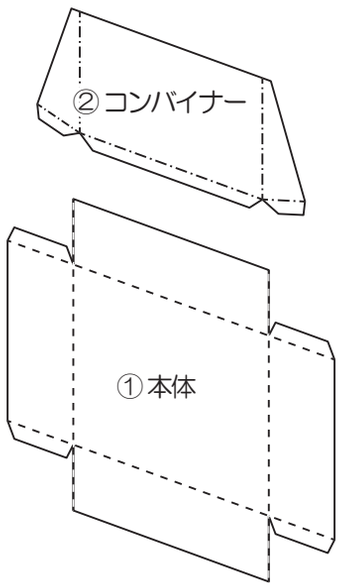

① ②をハサミやカッターなどで切取り線で切り出します

B

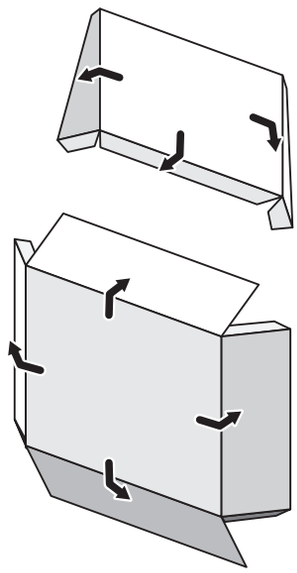

折り線に沿って折り曲げます　①はすべて山折り、②は谷折りです

C

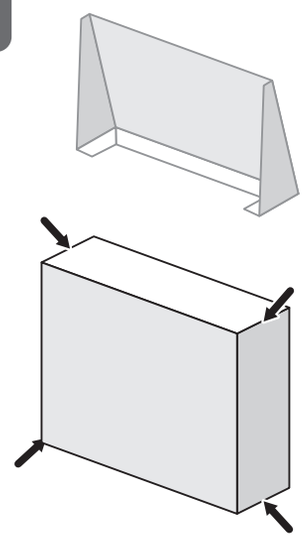

①の「のりしろ」部分を糊や粘着テープで貼合せて箱状にします

D 確認 #1

出来上がった①本体を使って前方視界を妨げていないか確認します。

※道路運送車両の保安基準21条による

ロゴ、QR コードのある面を上にしてください

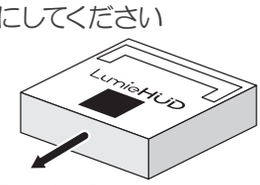

ドライバー側

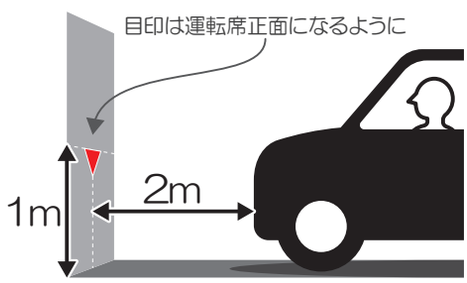

1. 車の前から2m、高さ1mの位置に適当な目印※をつけます

※ 駐車場の壁にシールを貼るなど

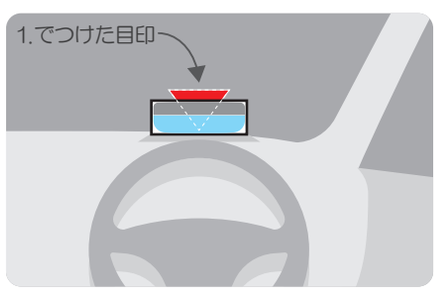

2. ハンドル前のインパネ上に「①本体」を置き、運転席に座って左記「1.」の目印が見えればOKです

E

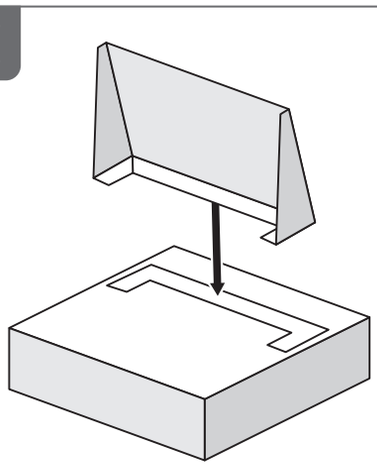

①の「のりしろ」部分に折曲げた②を貼り付けます。

F 確認 #2

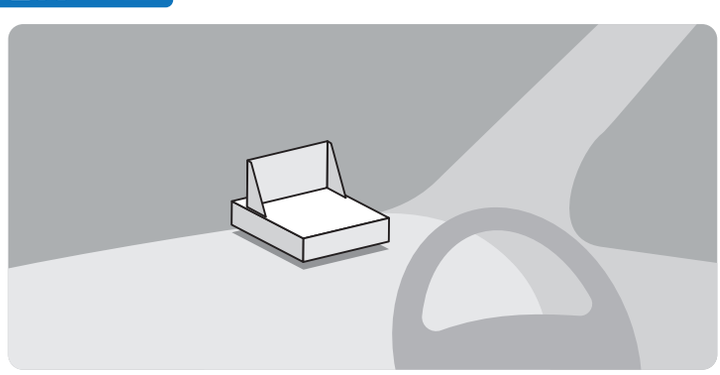

出来上がったペーパークラフトをハンドル前のインパネ上に置いて、フロントガラスやハンドルなどに当たらないか確認してください。

⚠ ご注意：こちらでの確認は簡易的ものになります。詳細を Web ページにてご確認ください。

LumieHUD Web はこちら：lumiehud.moado.jp